# SITUAÇÃO

Esc.: 1/750

## ENTRADA DE ENERGIA

GLOBAL ENGENHARIA

Matriz - Av. Nereu Ramos, 75 D - Sala 903 A - Ed. CPC - Centro - Chapecó/SC
Filial - Rua Edith Gaertner, 50 - Ed. Classic Tower - Vila Nova - Blumenau/SC
E-mail: contato@globalengenharia.net
Fone: (49) 99999-5600 / 98833-1902 / 99999-2019

**OBRA**

Construção da Unidade Básica de Saúde da Família Nova Brasília

**ENDEREÇO**

Rua Bom Retiro esquina com Rua Gerald Arno Drefahl S/Nº - Bairro Nova Brasília

| CIDADE | ESTADO |
|---|---|
| Joinville | SC |

**PROPRIETÁRIO**

**SECRETARIA MUNICIPAL DE SAÚDE - FUNDO MUNICIPAL DE SAÚDE DE JOINVILLE**
CPF/CNPJ: 08.187.821/0001-37

**RESPONSÁVEIS TÉCNICOS**

**GABRIEL PARIZOTTO**
Engenheiro Eletricista
CREA-SC 151317-5

**CONTEÚDO**

SITUAÇÃO

**INFORMAÇÕES DO PROJETO**

| DESENHISTA | ESCALA | DIMENSÃO DA FOLHA |
|---|---|---|
| Global Engenharia | Indicada | A2 |

**ELE**

01 | 02

| ARQUIVO DIGITAL | DATA |
|---|---|
| ELE-UBS Nova Brasília-K-21012020.dwg | 21/01/2020 |

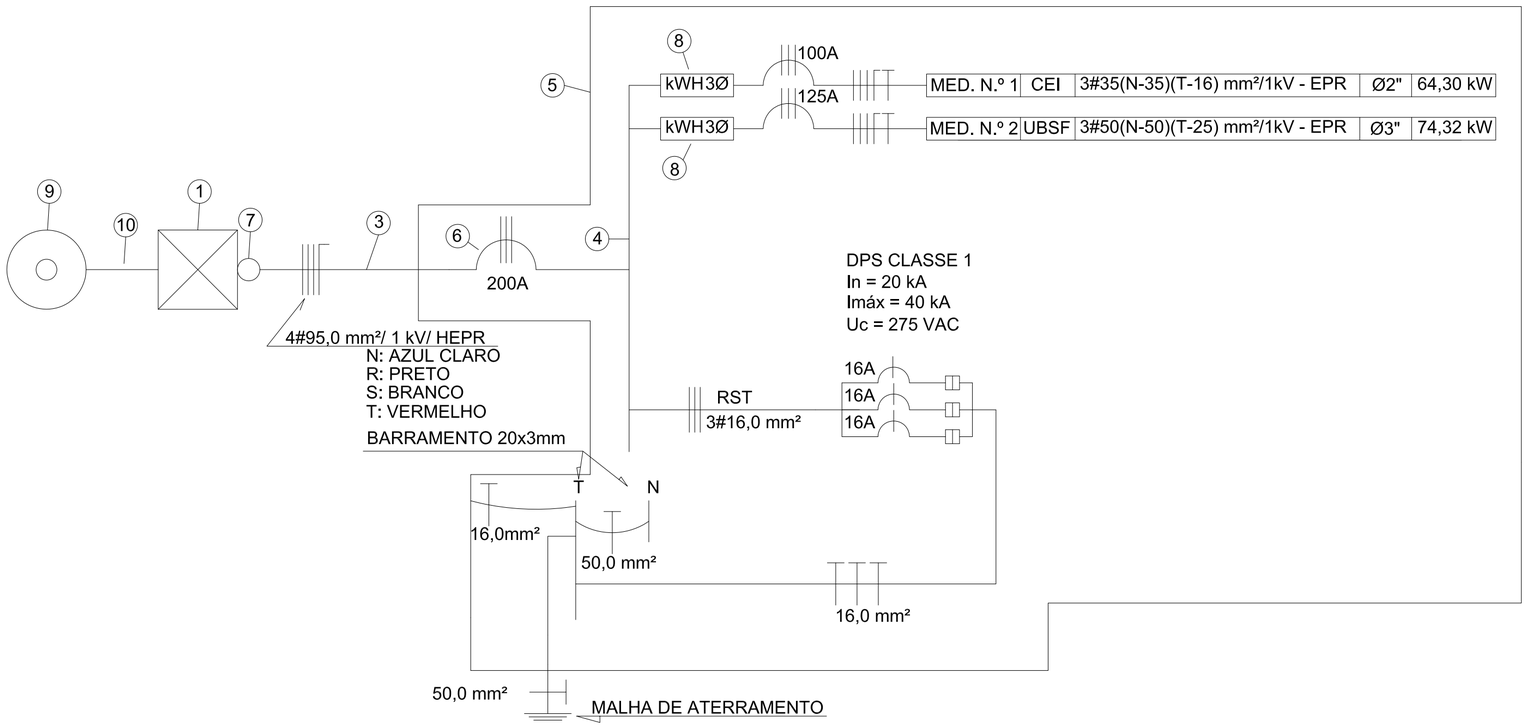


# ENTRADA DE ENERGIA

# QMC
## (LIVRE ACESSO MEDIÇÃO)

### LEGENDA

1. POSTE PARTICULAR 8/300 daN
2. CAIXA DE PASSAGEM (65x85x80cm LIVRES)
3. RAMAL DE ENTRADA [3#95(N-95) mm² - 4" PVC RÍGIDO]
4. CONJUNTO BARRAMENTO (3F+N+T)-20x3mm
5. QMC PARA 02 MEDIDORES - COM LIVRE ACESSO
6. DISJUNTOR GERAL TERMOMAGNÉTICO 200A
7. ELETRODUTO PVC RÍGIDO 4"
8. MEDIDOR TRIFÁSICO
9. POSTE CELESC
10. RAMAL DE LIGAÇÃO AÉREO 3#120(N-120) mm² MULTIPLEXADO - Al

| | |
|---|---|
| CARGA INSTALADA | 138,62 kW |
| DEMANDA | 114,22 kVA |


GLOBAL ENGENHARIA
Matriz - Av. Nereu Ramos, 75 D - Sala 903 A - Ed. CPC - Centro - Chapecó/SC
Filial - Rua Edith Gaertner, 50 - Ed. Classic Tower - Vila Nova - Blumenau/SC
E-mail: contato@globalengenharia.net
Fone: (49) 99999-5600 / 98833-1902 / 99999-2019


**OBRA**
Construção da Unidade Básica de Saúde da Família Nova Brasília

**ENDEREÇO**
Rua Bom Retiro esquina com Rua Gerald Arno Drefahl S/Nº - Bairro Nova Brasília

**CIDADE** Joinville
**ESTADO** SC

**PROPRIETÁRIO**
SECRETARIA MUNICIPAL DE SAÚDE - FUNDO MUNICIPAL DE SAÚDE DE JOINVILLE
CPF/CNPJ: 08.187.821/0001-37

**RESPONSÁVEIS TÉCNICOS**
GABRIEL PARIZOTTO
Engenheiro Eletricista
CREA-SC 151317-5

**CONTEÚDO**
DIAGRAMA UNIFILAR
TABELA DE CARGA/DEMANDA

**INFORMAÇÕES DO PROJETO**

| DESENHISTA | ESCALA | DIMENSÃO DA FOLHA |
|---|---|---|
| Global Engenharia | Indicada | A2 |

ELE
02 | 02

| ARQUIVO DIGITAL | DATA |
|---|---|
| ELE-UBS Nova Brasilia-K-21012020.dwg | 21/01/2020 |